補修一般図 S=1:600

平面図

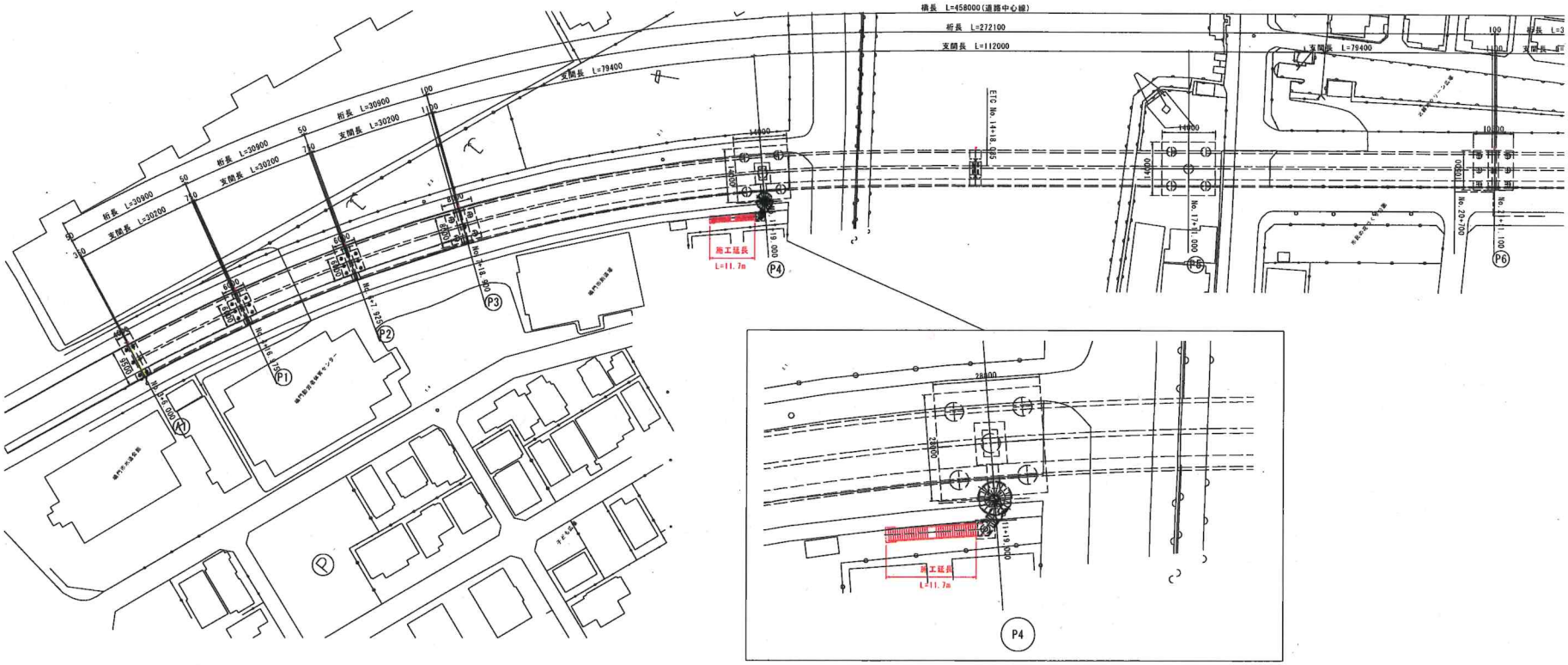

塗替え塗装要領

塗替塗装エフロー図

前工程 → 素地調整工（※塗膜剥離剤） → 洗浄 → 防食下地 → 下塗塗装 → 中塗塗装 → 上塗塗装 → 作業終了

仕様一覧

塗装工程	塗料名	使用量 (g/m2)	塗装間隔
素地調整	塗膜剥離剤＋2種ケレン		4時間以内
下　塗	有機ジンクリッチペイント	600	1日～10日
下　塗	弱溶剤形変性エポキシ樹脂塗料下塗	200	1日～10日
下　塗	弱溶剤形変性エポキシ樹脂塗料下塗	200	1日～10日
中　塗	弱溶剤形ふっ素樹脂塗料用中塗	140	1日～10日
上　塗	弱溶剤形ふっ素樹脂塗料上塗	120	

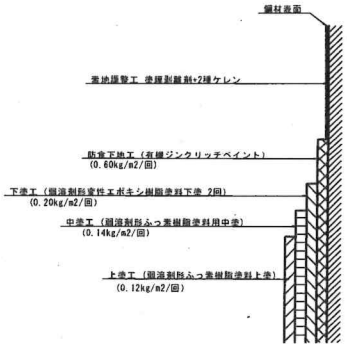

図面番号	第　1　号	図面総数	全　2　葉
工事名称	撫養川大橋歩道橋橋梁補修工事		
図名	平面図　他		縮尺：図示
製作年月	令和8年5月	所属年度	令和8年度

係員	課長	副課長	係長	係員	設計・製図	照査

鳴門市　都市建設部　土木課

施工要領図 S=1:60

側面図

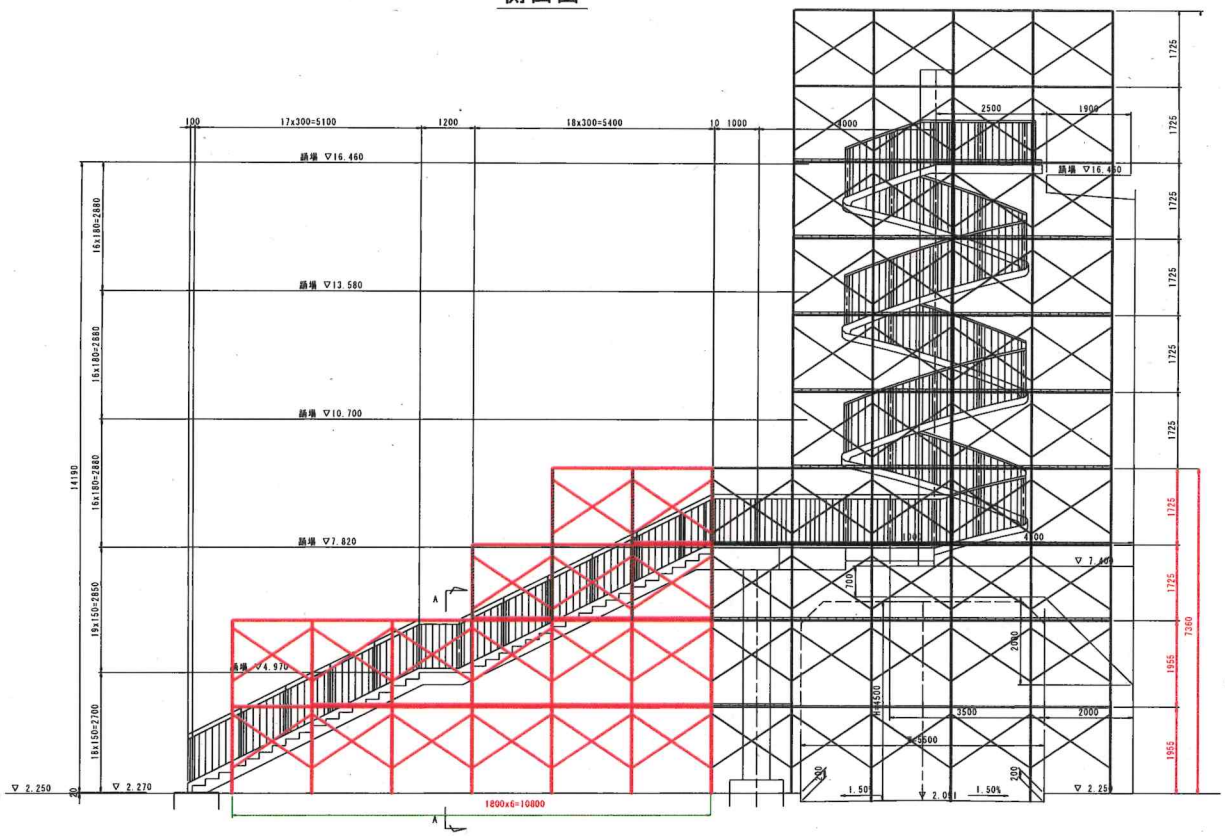

A-A断面 S=1:30

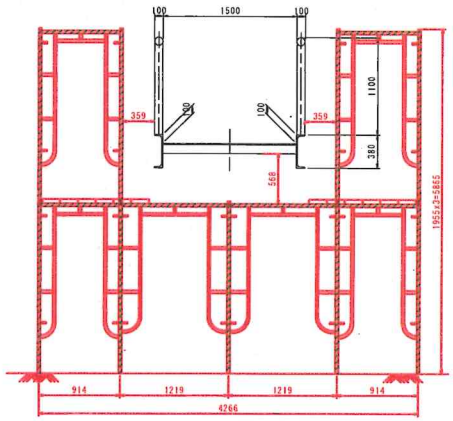

平面図

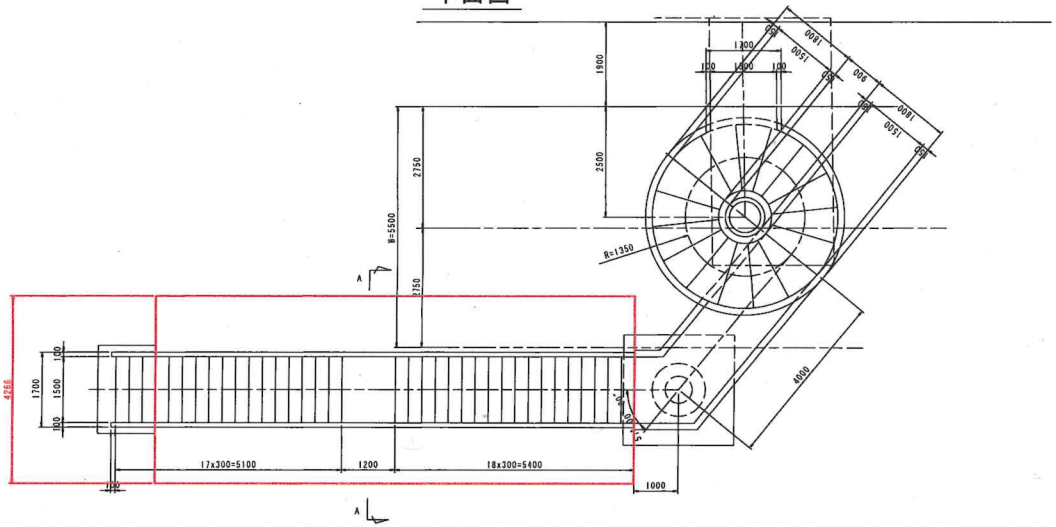

図面番号	第 2 号	図面総数	全 2 葉
工事名称	撫養川大橋歩道橋橋梁補修工事		
図名	平面図 他		縮尺：図示
製作年月	令和8年5月	所属年度	令和 8 年度

係員	課長	副課長	係長	係員	設計・製図	照査

鳴門市　都市建設部　土木課